平成26年度 シングルステニス大会
26年11月23日　運動公園
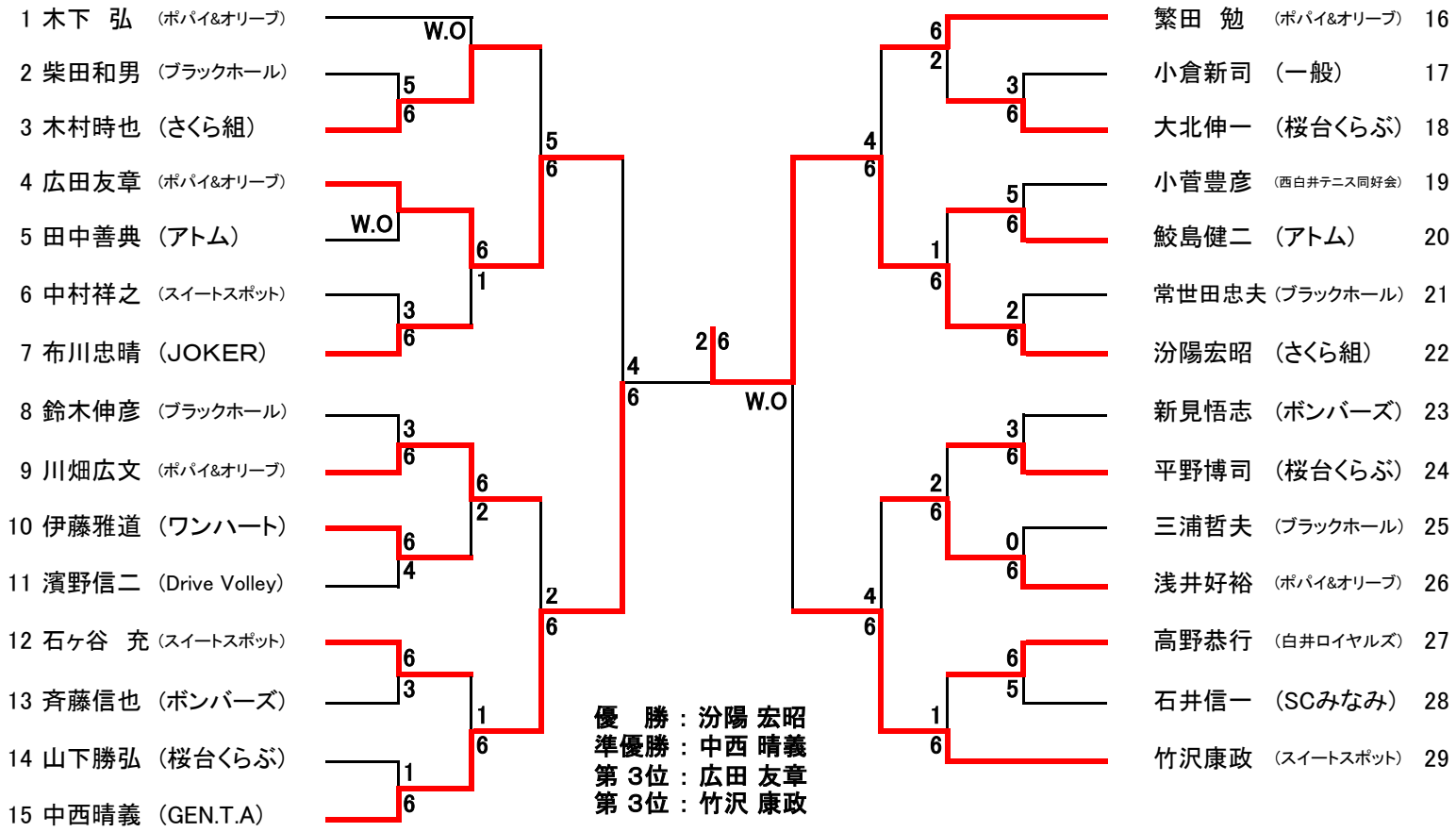
男子シニアシングルス