平成27年白井市シングルステニス大会

平成27年11月22日

運動公園コート

男子シニアシングルス
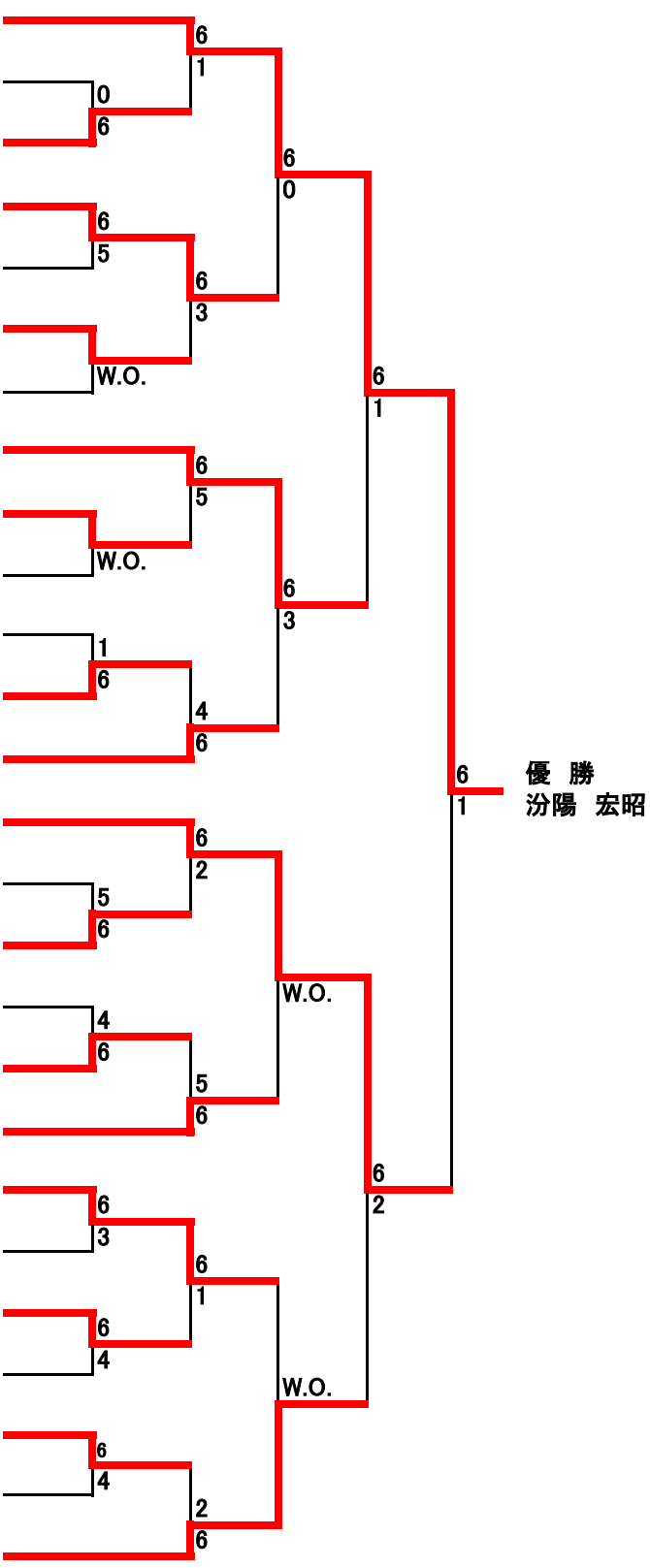
1	汾陽宏昭	（さくら組）
2	布川忠晴	（JOKER）
3	塩沢義文	（ブラックホール）
4	杉山　均	（一般）
5	高野恭行	（白井ロイヤルズ）
6	鮫島健二	（アトム）
7	鈴木伸彦	（ブラックホール）
8	浅井好裕	（ポパイ&オリーブ）
9	伊藤雅道	（ワンハート）
10	三浦哲男	（ブラックホール）
11	石井信一	（SCみなみ）
12	宮崎義人	（西白井テニス同好会）
13	竹沢康政	（スイートスポット）
14	木下　弘	（ポパイ&オリーブ）
15	茂呂耕市	（アトム）
16	大塚　武	（桜台くらぶ）
17	柴田和男	（ブラックホール）
18	笠田英明	（さくら組）
19	川畑広文	（ポパイ&オリーブ）
20	新見悟志	（ボンバーズ）
21	太田　明	（Q太郎）
22	常世田忠夫	（ブラックホール）
23	石ヶ谷充	（スイートスポット）
24	小菅豊彦	（西白井テニス同好会）
25	石上一成	（白井ロイヤルズ）
26	中西晴義	（GEN.T.A）